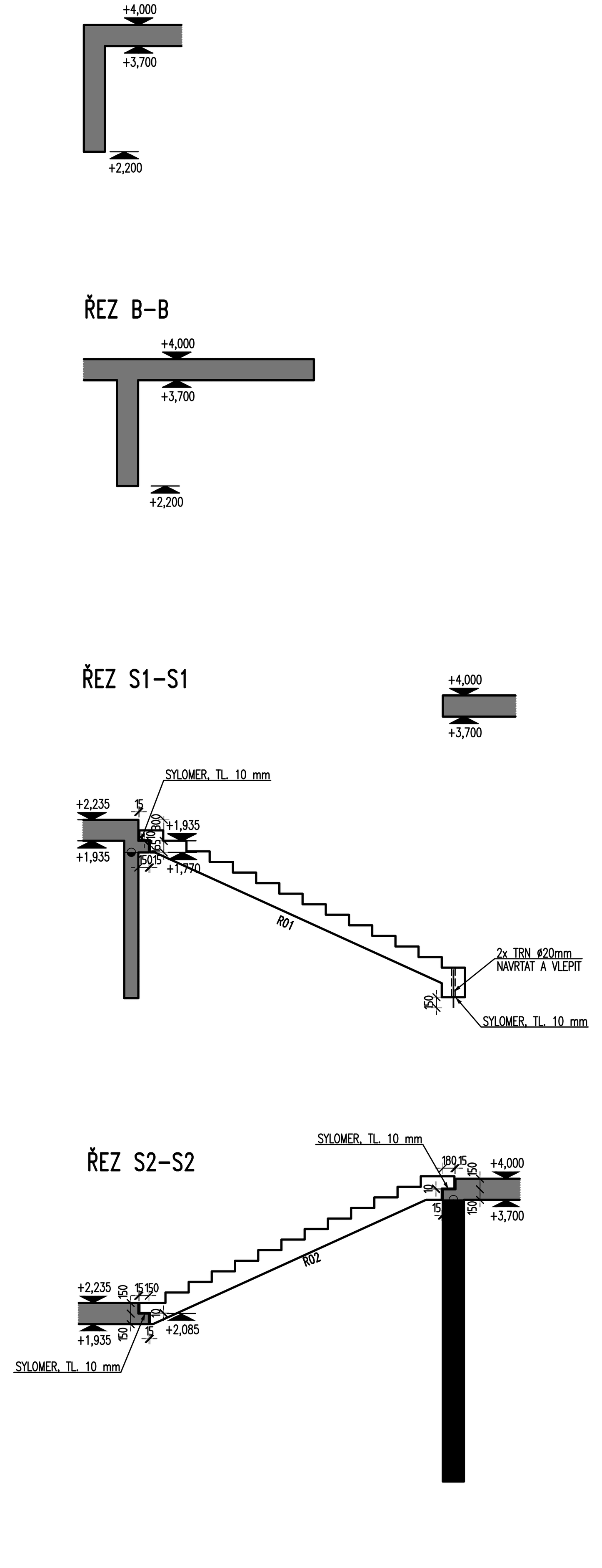

LEGENDA:

- SVISLÁ BETONOVÁ KONSTRUKCE PŘÍSLUŠNÉHO PODLAŽÍ
- SVISLÁ BETONOVÁ KONSTRUKCE VYŠŠÍHO PODLAŽÍ, PŘILÉHAJÍCÍ K HORNÍMU LÍCI STROPNÍ DESKY PŘÍSLUŠNÉHO PODLAŽÍ
- SVISLÁ NOSNÁ ZDĚNÁ KONSTRUKCE PŘÍSLUŠNÉHO PODLAŽÍ
- SVISLÁ NOSNÁ ZDĚNÁ KONSTRUKCE VYŠŠÍHO PODLAŽÍ, PŘILÉHAJÍCÍ K HORNÍMU LÍCI STROPNÍ DESKY PŘÍSLUŠNÉHO PODLAŽÍ
- DOLNÍ OBRYS VODOROVNÉ KONSTRUKCE PŘÍSLUŠNÉHO PODLAŽÍ
- HORNÍ OBRYS VODOROVNÉ KONSTRUKCE PŘÍSLUŠNÉHO PODLAŽÍ
- OTVOR VE VODOROVNÉ KONSTRUKCI
- 1000 — PROSTUP SVISLOU BETONOVOU KONSTRUKCÍ PŘÍSLUŠNÉHO PODLAŽÍ
- 1000 — OTVOR VE SVISLÉ BETONOVÉ KONSTRUKCÍ PŘÍSLUŠNÉHO PODLAŽÍ
- XXX KÓTA KONSTRUKCE VZTAŽENÁ K ±0,000 OBJEKTU
  ŘEZ NEBO SKLOPENÝ ŘEZ
  XXX KÓTA KONSTRUKCE VZTAŽENÁ K ±0,000 OBJEKTU
- STRANA POZDĚJI BETONOVANÁ / PRACOVNÍ SPÁRA / STRANA DŘÍVE BETONOVANÁ
- W01 — SMĚR POHLEDU A ČÍSLO STĚNY (SLOUPU) POUŽITÉ PRO VÝKRES VÝZTUŽE

VÝKAZ ZABUDOVANÝCH ISONOSNÍKŮ PRO CELÉ PATRO:

OZN.:	ROZMĚRY (mm):	POČET (ks):
např. A–IP 40 cv35 h250 dl. 1000 mm	1000/250/80	6
např. A–IP 30 cv50 h250 dl. 1000 mm	1000/250/80	2
např. A–IP 50 Q10 cv35 h250 dl. 300 mm	300/250/80	3

VÝKAZ PREFABRIKÁTŮ:

OZN.:	POČET (ks):
R01	1
R02	1

– RAMENA ULOŽENA NA PODESTY PŘES PRYŽOVÝ PÁS TL. 10mm

MATERIÁLY:

BETON STĚNY A SLOUPY VNITŘNÍ:
C30/37 XC1 - CL 0.4 - Dmax. 22 - S4

BETON STĚNY VNĚJŠÍ:
C30/37 XC4, XF2, XD1, XA1 - CL 0.4 - Dmax. 22 - S4

BETON STROPNÍ DESKA VNITŘNÍ:
C25/30 XC1 - CL 0.4 - Dmax. 22 - S4

BETON STROPNÍ DESKA VNĚJŠÍ :
C30/37 XC4, XF3 - CL 0.4 - Dmax. 22 - S4

VÝROBA BETONU A PROVÁDĚNÍ KONSTRUKCE PODLE ČSN EN 206+A1, ČSN EN 13670–1

ZDIVO:
KERAMICKÉ TVAROVKY (např. POROTHERM 30 Profi, P15-M10)

POZNÁMKY:

– JINÉ NEŽ NAKRESLENÉ PRACOVNÍ SPÁRY MUSÍ BÝT ODSOUHLASENY STATIKEM
– VEŠKERÉ JINÉ NEŽ V TOMTO VÝKRESE VYZNAČENÉ PROSTUPY MUSÍ BÝT ODSOUHLASENY STATIKEM
– VEŠKERÉ VIDITELNÉ HRANY ZKOSIT VLOŽENÍM TROJÚHELNÍKOVÝCH LIŠT 15x15mm
– V NOSNÝCH KONSTRUKCÍCH JE DRÁŽKOVÁNÍ Z DŮVODU ZACHOVÁNÍ SOUDRŽNOSTI A ZACHOVÁNÍ TLOUŠŤKY KRYCÍ VRSTVY ZAKÁZÁNO
– POVRCH BETONU HORNÍ HRANY STROPNÍ DESKY UROVNANÝ, NEHLAZENÝ
– PŘED BETONÁŽÍ JE NUTNO VLOŽIT DO BEDNĚNÍ VEŠKERÉ PŘEDEM ZABUDOVANÉ PRVKY JAKO JSOU CRM DESTIČKY, MONTÁŽNÍ ÚCHYTY VÝTAHŮ, KOTEVNÍ DESKY, PRVKY ZEMĚNÍ, TRUBKOVÁNÍ APOD. POZICE TĚCHTO PRVKŮ MUSÍ BÝT ODSOUHLASENA ZPRACOVATELY DÍLČÍCH ČÁSTÍ PROJEKTOVÉ DOKUMETACE
– PRACOVNÍ SPÁRY MUSÍ BÝT UPŘESNĚNY V KOORDINACI S DODAVATELEM STAVBY
– JAKÉKOLIV ZMĚNY MUSÍ BÝT ODSOUHLASENY STATIKEM
– SYSTÉMOVÉ KERAMICKÉ PŘEKLADY VIZ. ARCHITEKTONICKO STAVEBNÍ ČÁST PD

+0,000 = 243,60

Revize	Druh změny
-	-
-	-
-	-
-	-
-	-
-	-

Subdodavatel Subcontractor Statika Černý s.r.o. Školská 689/20 110 00 Praha 1	Akce Project Novostavba mateřské školy Beroun Máchovna k.ú. Beroun	Objednatel Client Město Beroun Husovo nám. 68 266 01 Beroun IČO: 00233129	Generální projektant General designer Ing. arch. Karel Musil IČ: 752 31 964
			Zodp. projektant / Design by Ing. Tomáš Černý
Vypracoval / Elaborated by Ing. Tomáš Černý	Profese Specialization STAVEBNĚ KONSTRUKČNÍ ŘEŠENÍ		Formát / Size 18xA4 Datum / Date 11/2022 Stupeň / Phase DPS
Kontrola / Checked by Ing. Tomáš Černý	Název výkresu Title 1.NADZEMNÍ PODLAŽÍ VÝKRES TVARU		Měřítko / Scale 1:50 Číslo výkresu/ Drawing No. D.1.2._01101